Arbre ascendant
7 générations

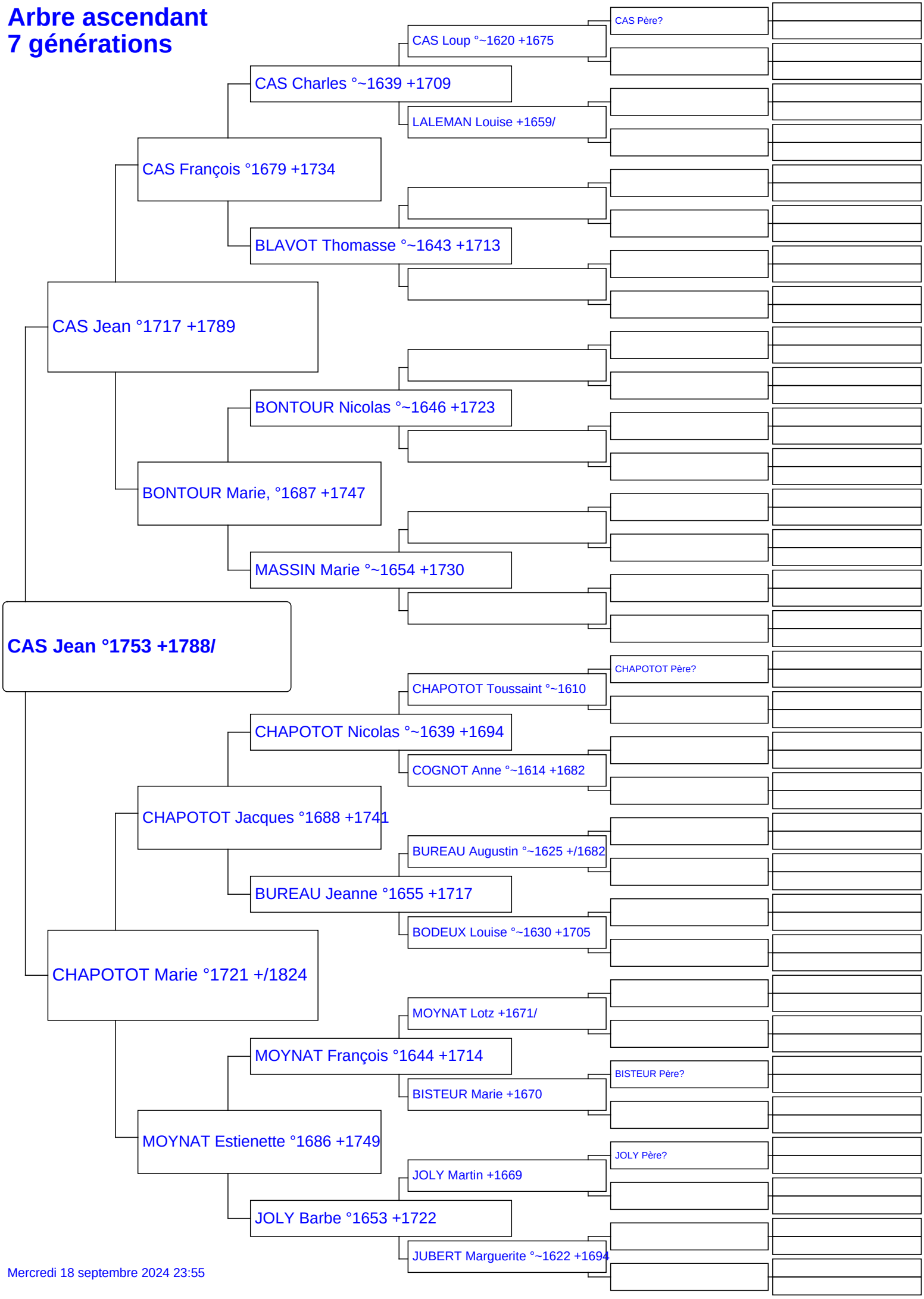

Mercredi 18 septembre 2024 23:55