Arbre ascendant
7 générations

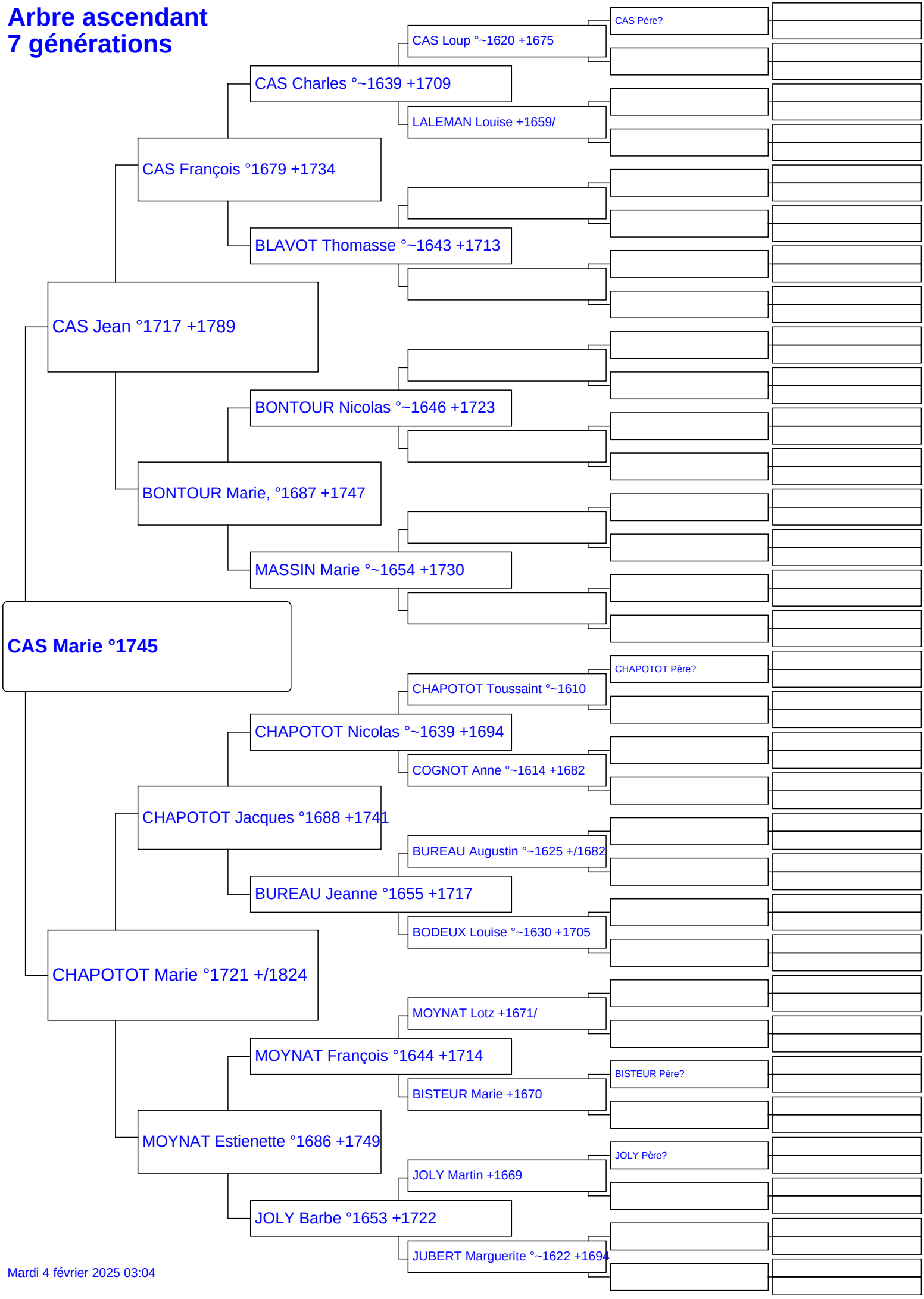

Mardi 4 février 2025 03:04