Arbre ascendant
7 générations

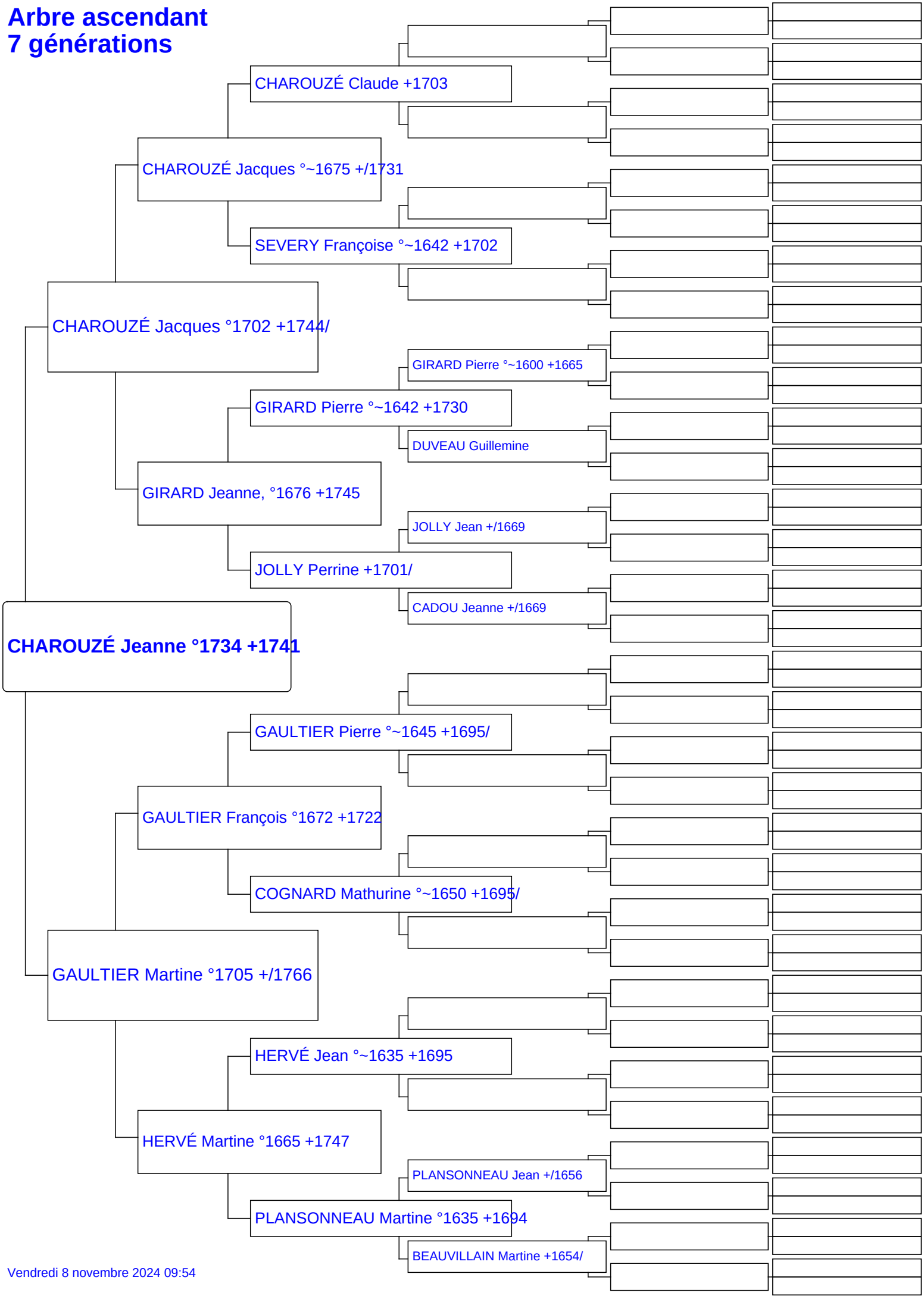

Vendredi 8 novembre 2024 09:54