Arbre ascendant
7 générations

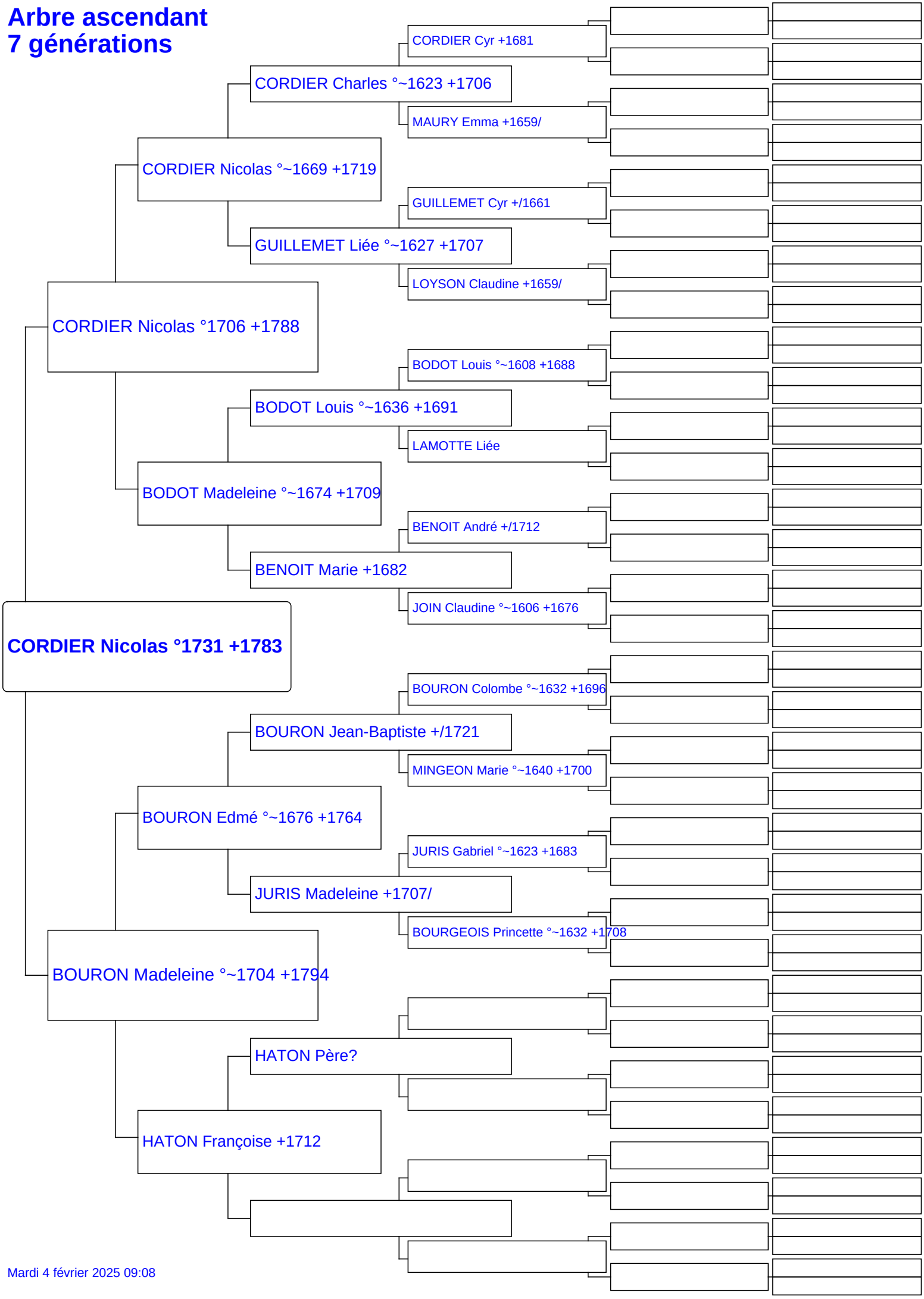

Mardi 4 février 2025 09:08