Arbre ascendant
7 générations

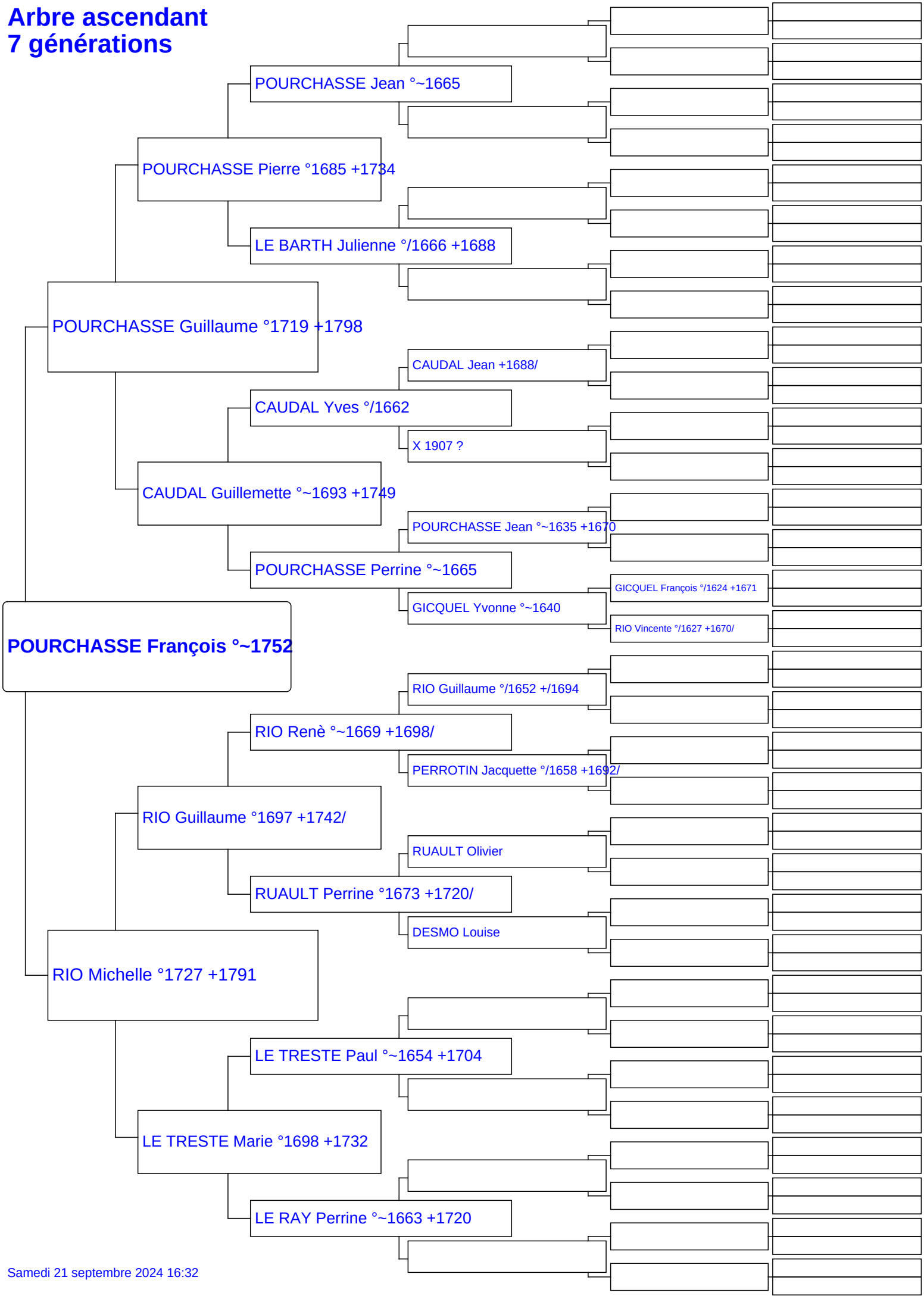

Samedi 21 septembre 2024 16:32