Arbre ascendant
7 générations

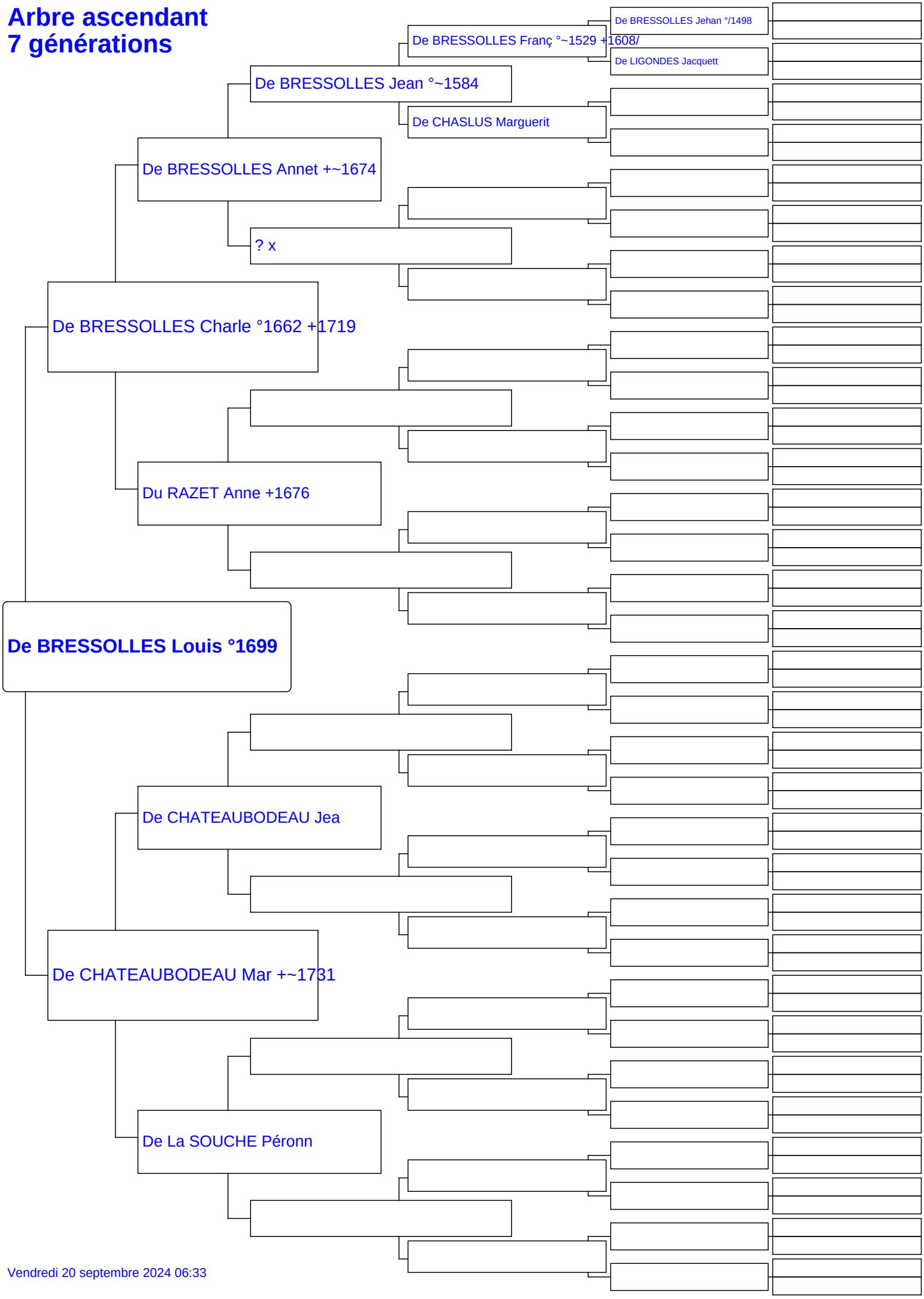

Vendredi 20 septembre 2024 06:33