Arbre ascendant
7 générations

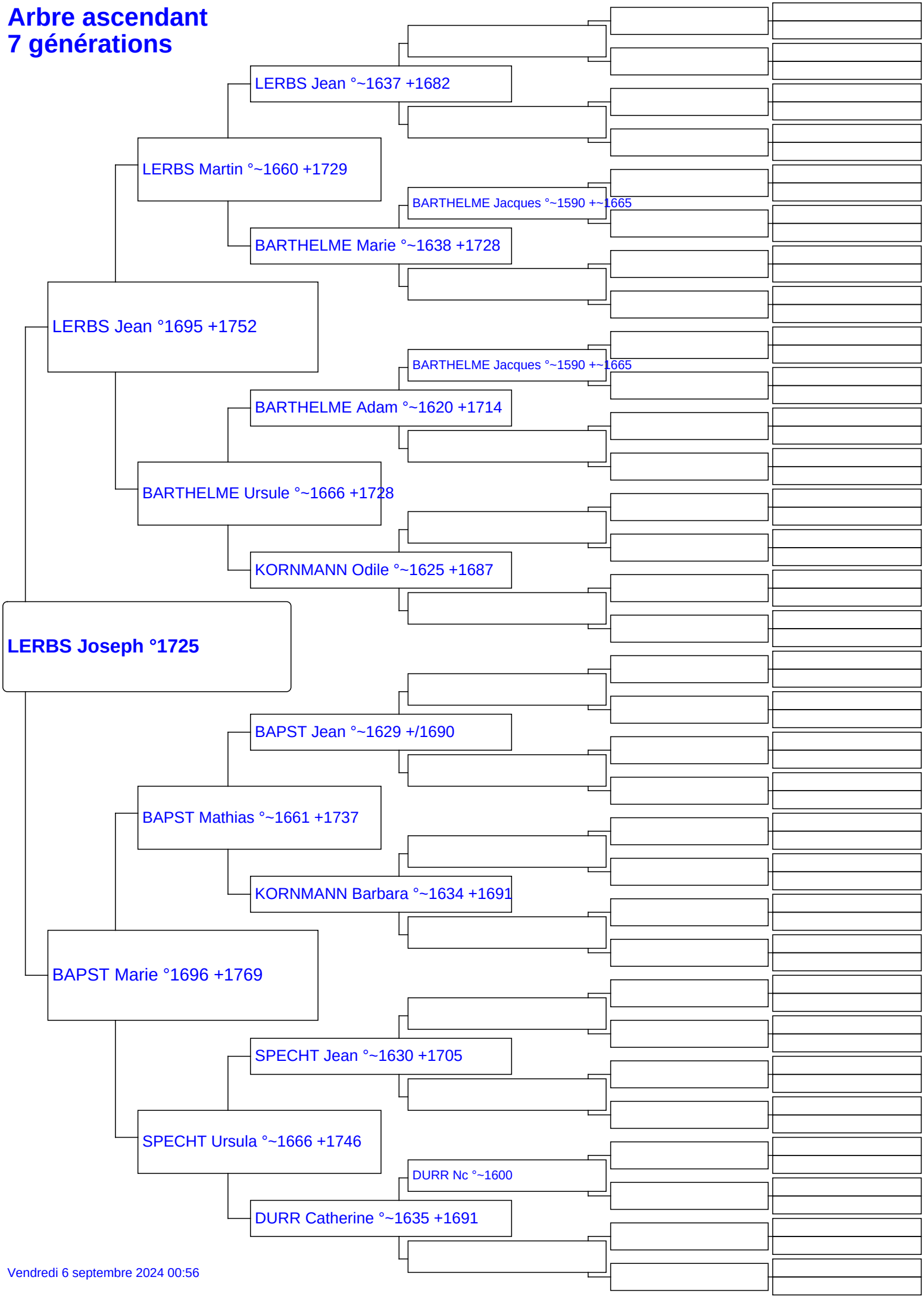

Vendredi 6 septembre 2024 00:56