Arbre ascendant
7 générations

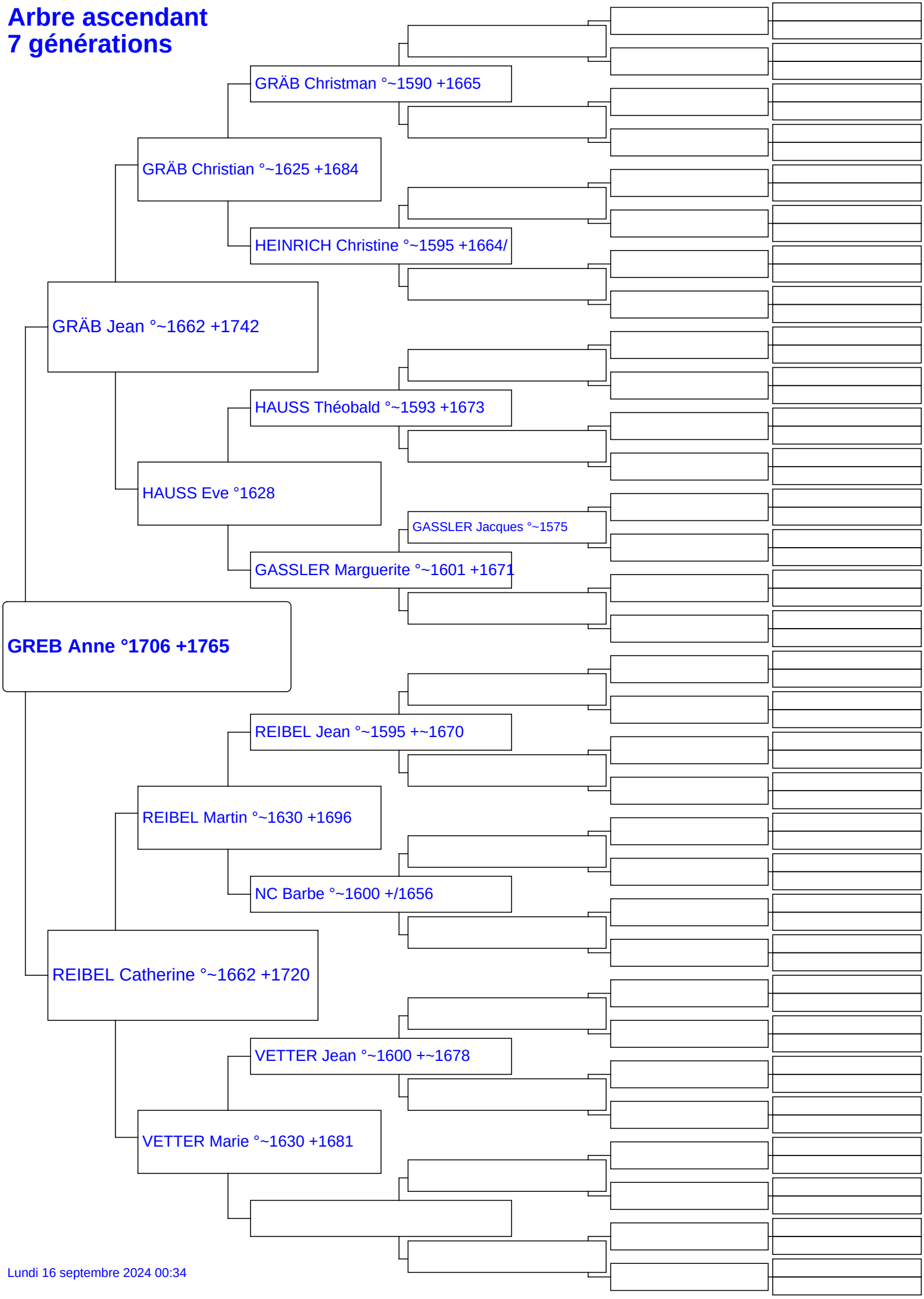

Lundi 16 septembre 2024 00:34