Arbre ascendant
7 générations

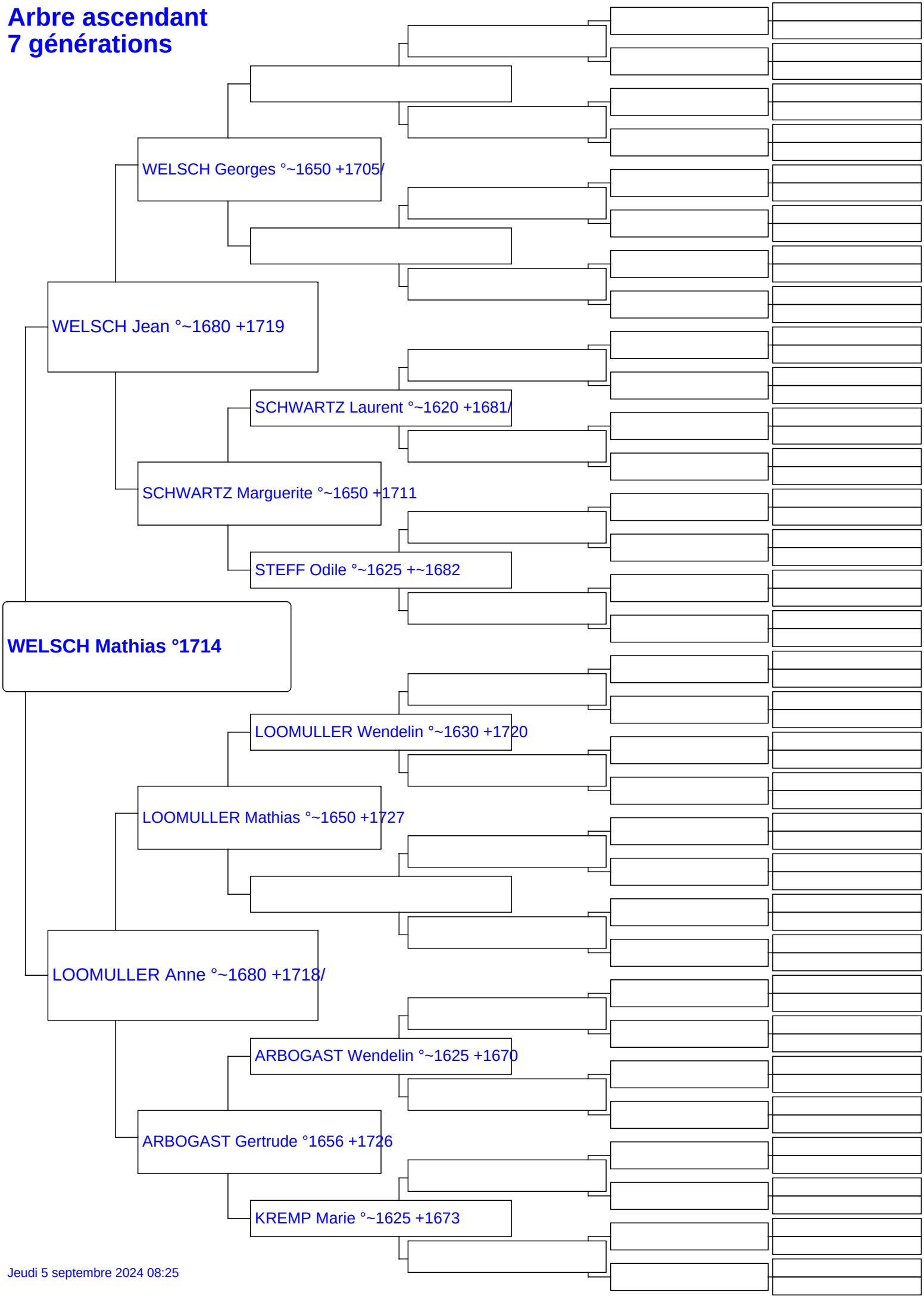

Jeudi 5 septembre 2024 08:25