Arbre ascendant
7 générations

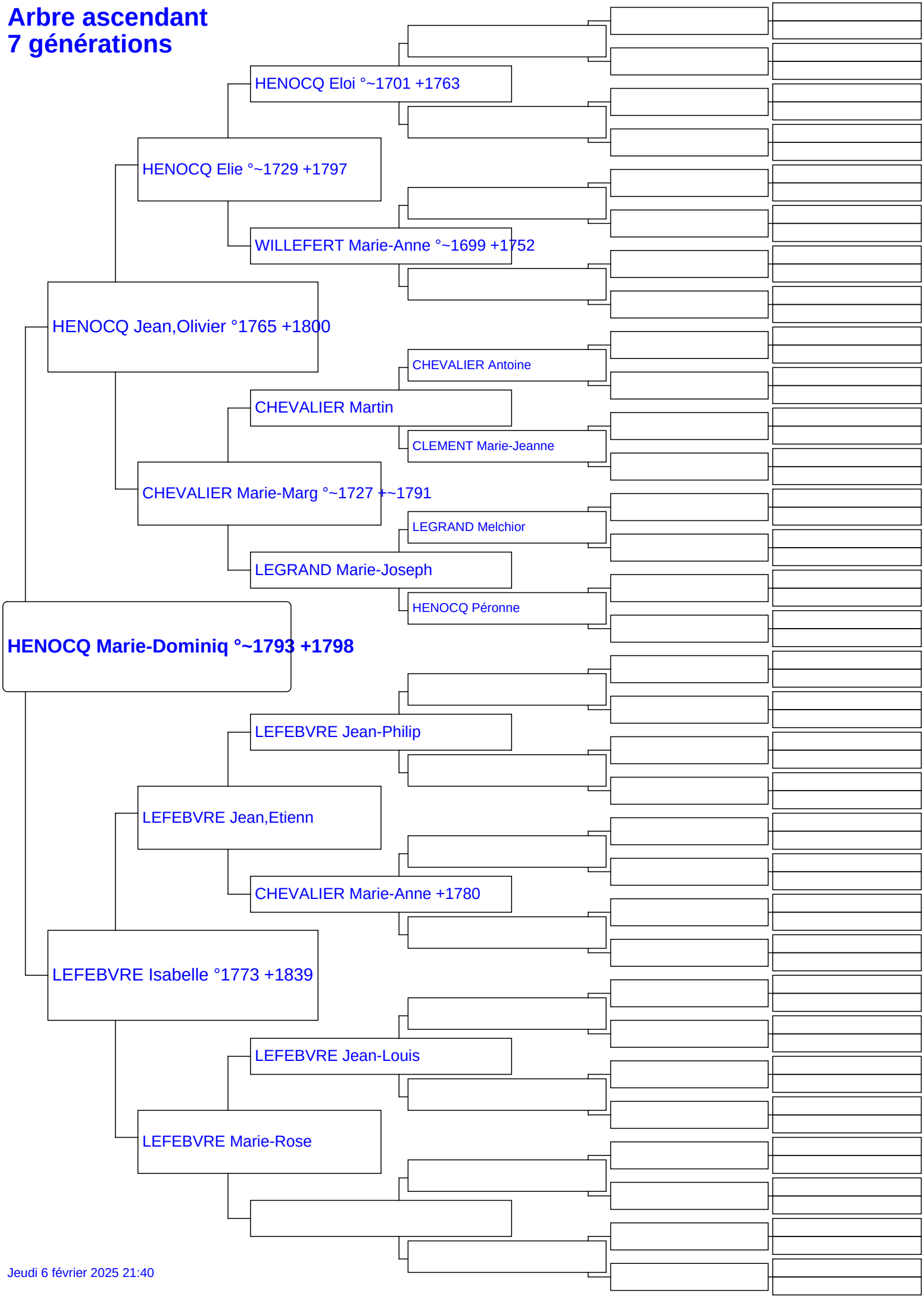

Jeudi 6 février 2025 21:40