Arbre ascendant
7 générations

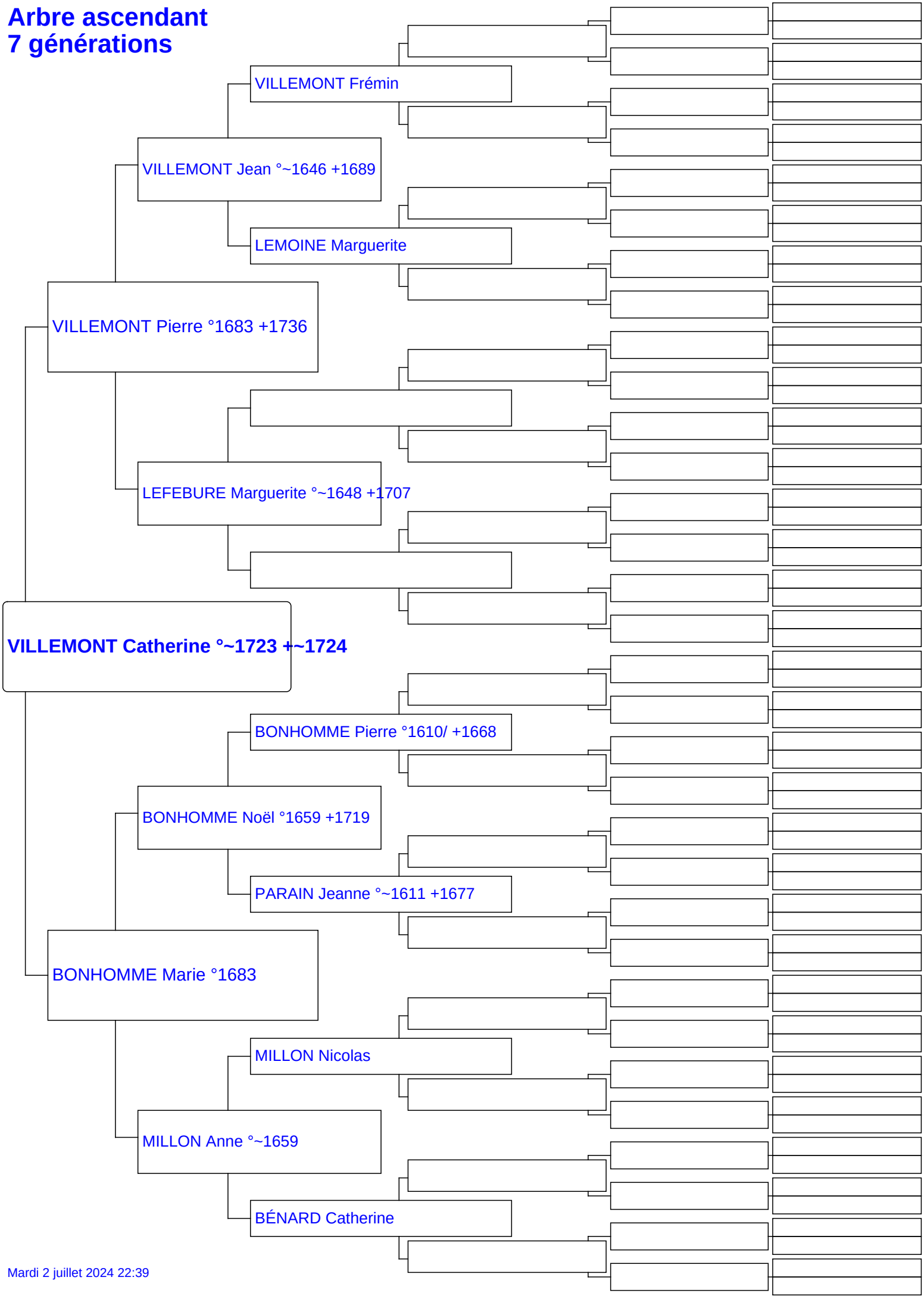

Mardi 2 juillet 2024 22:39