Arbre ascendant
7 générations

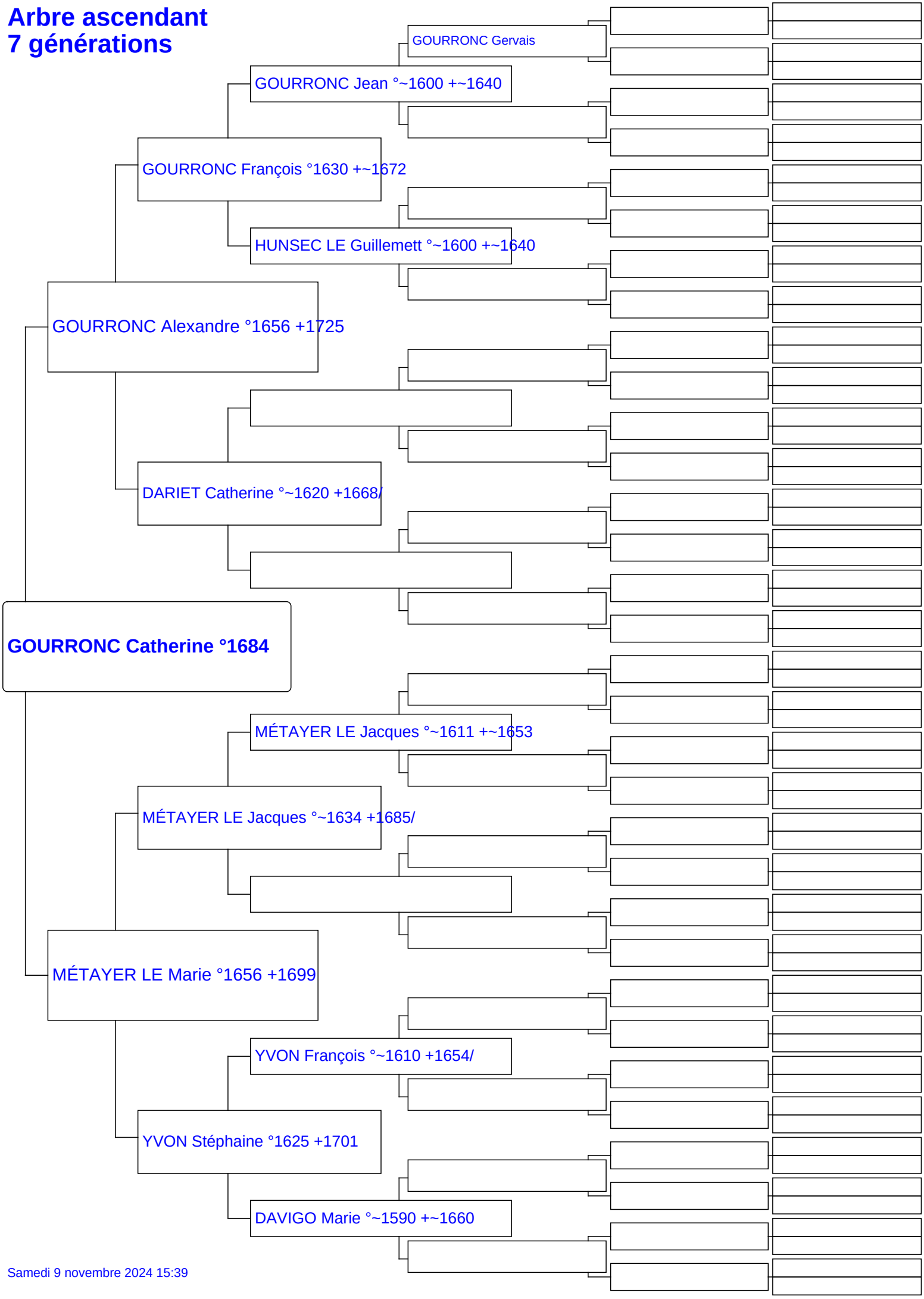

Samedi 9 novembre 2024 15:39