Arbre ascendant
7 générations

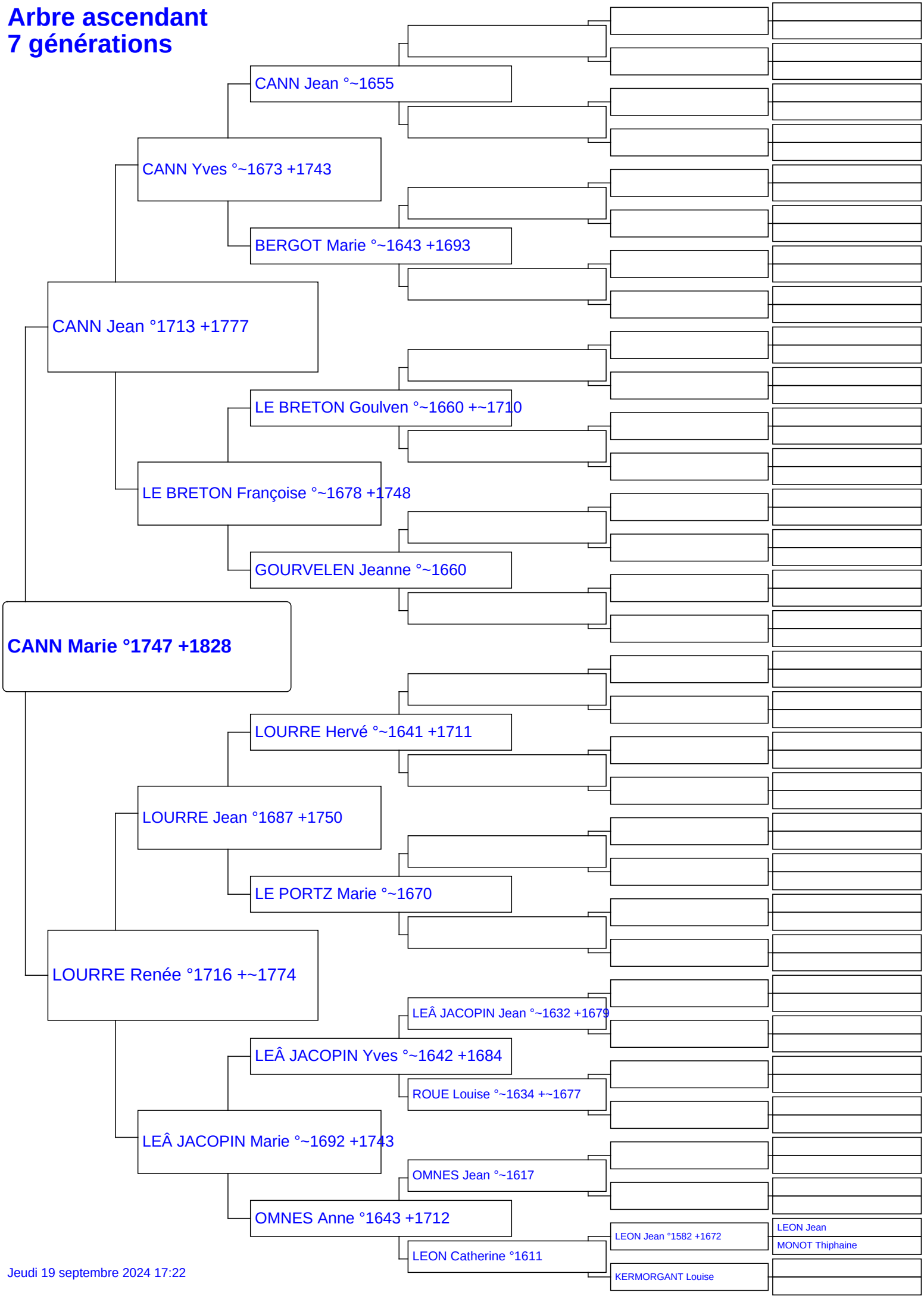

Jeudi 19 septembre 2024 17:22