Arbre ascendant
7 générations

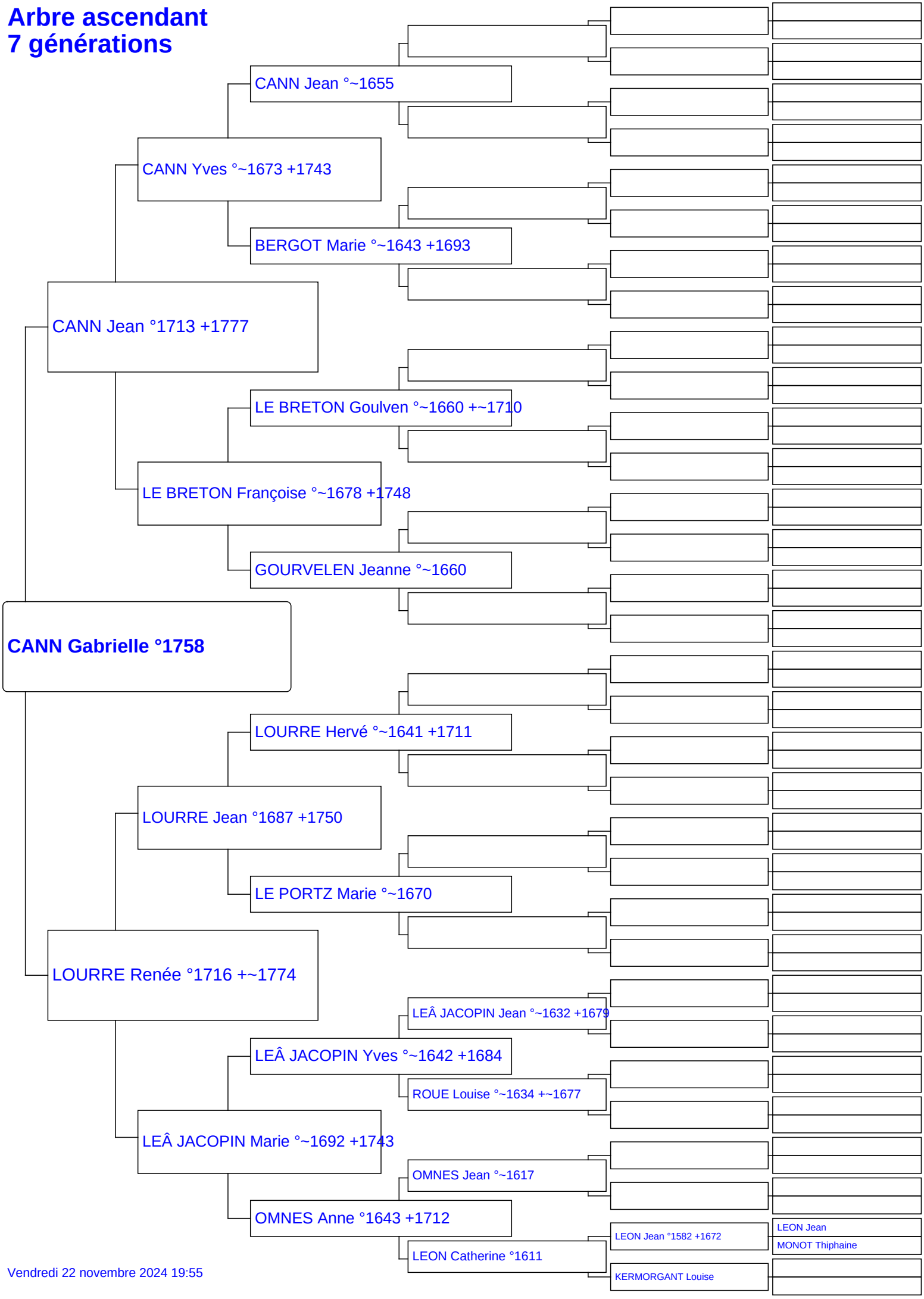

Vendredi 22 novembre 2024 19:55