Arbre ascendant
7 générations

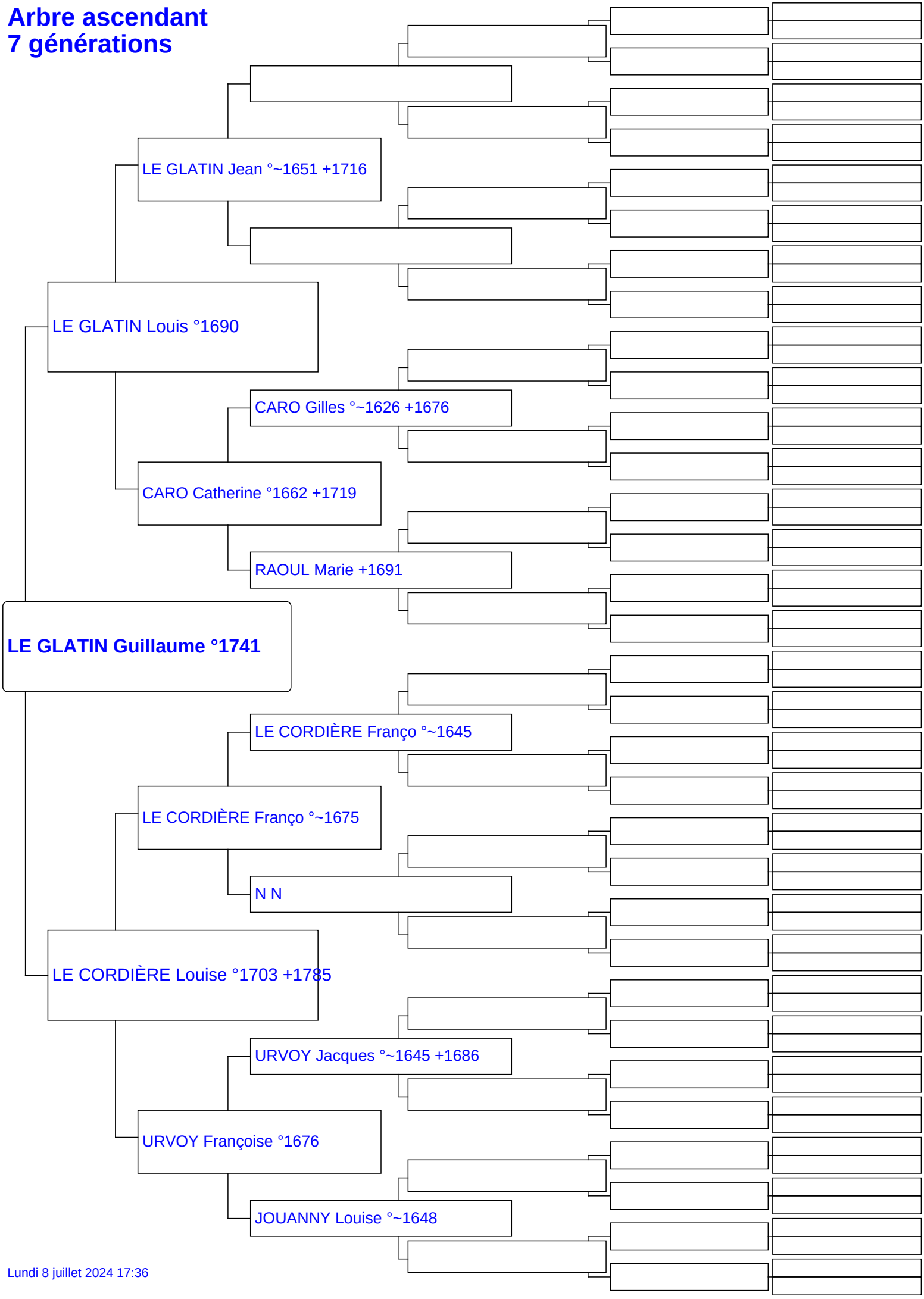

Lundi 8 juillet 2024 17:36