Arbre ascendant
7 générations

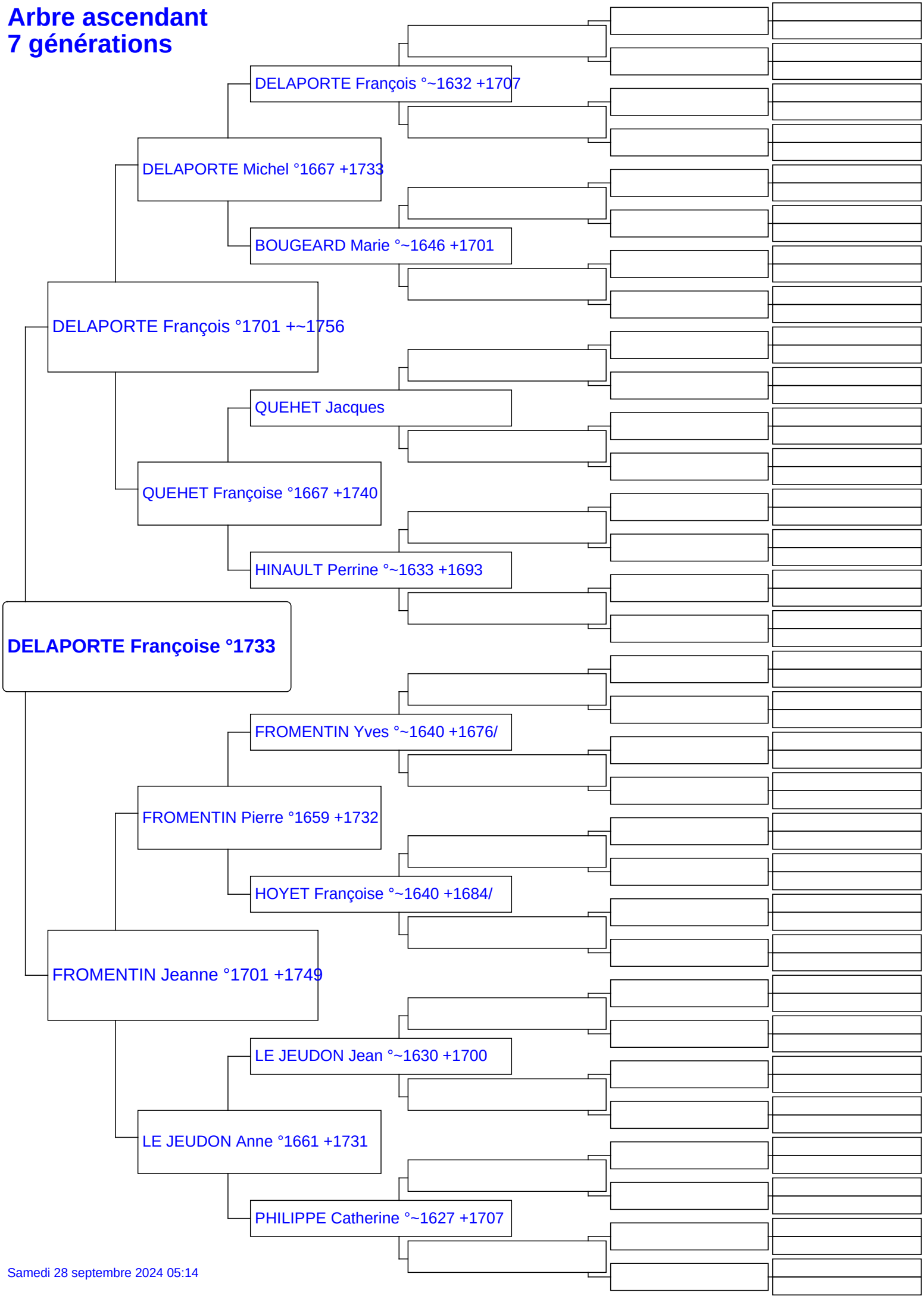

Samedi 28 septembre 2024 05:14