Arbre ascendant
7 générations

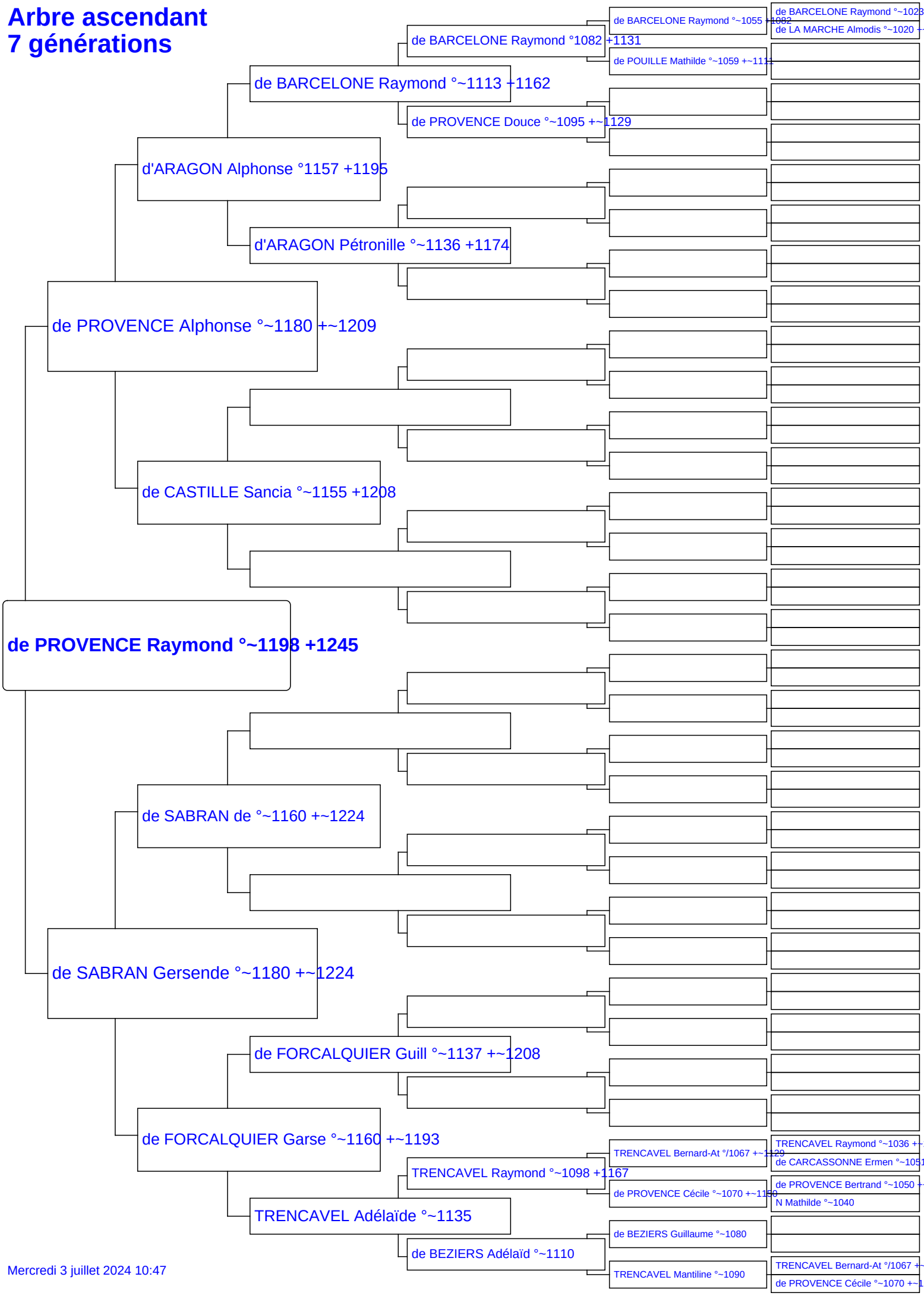

Mercredi 3 juillet 2024 10:47