Arbre ascendant
7 générations

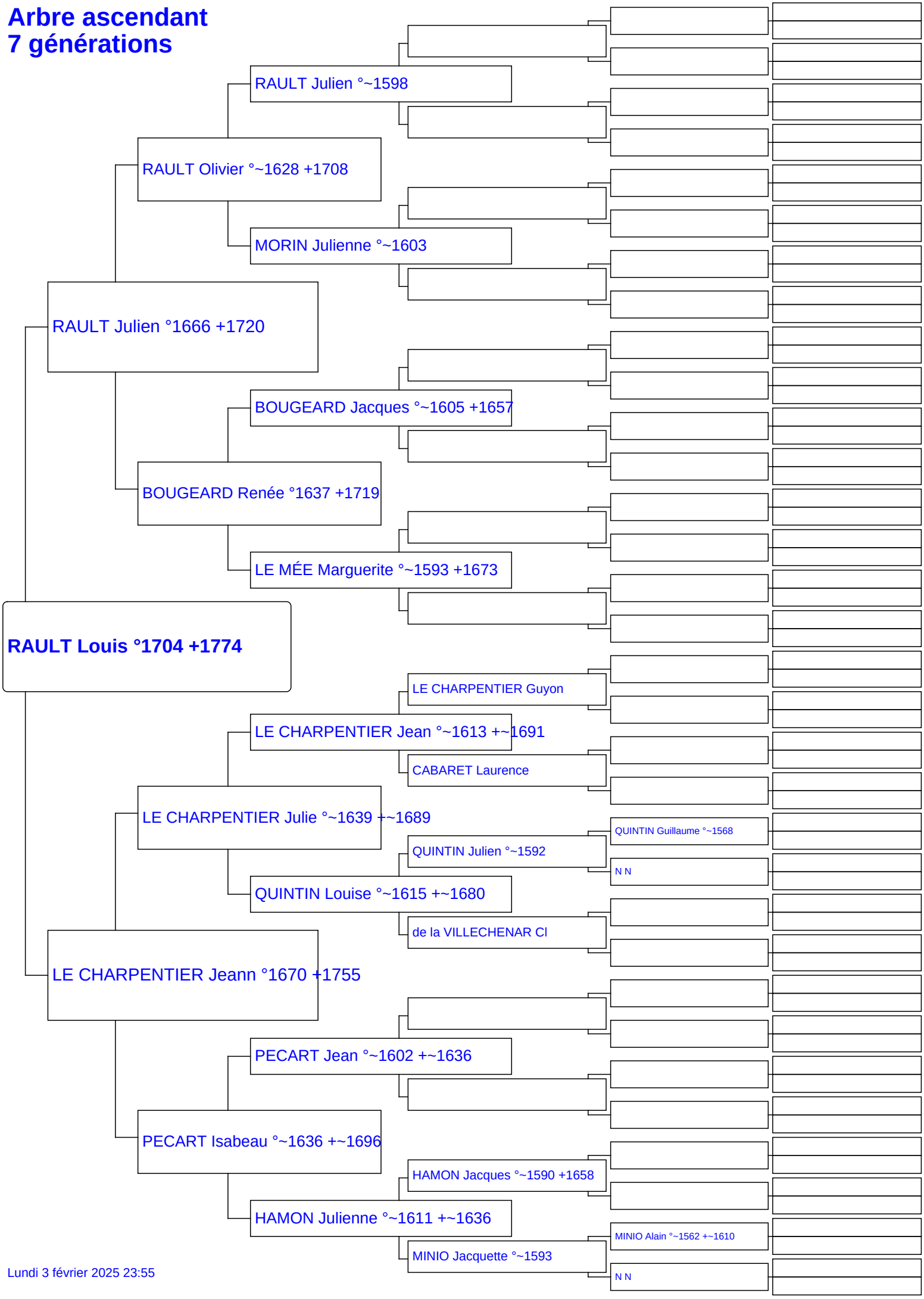

Lundi 3 février 2025 23:55