Arbre ascendant
7 générations

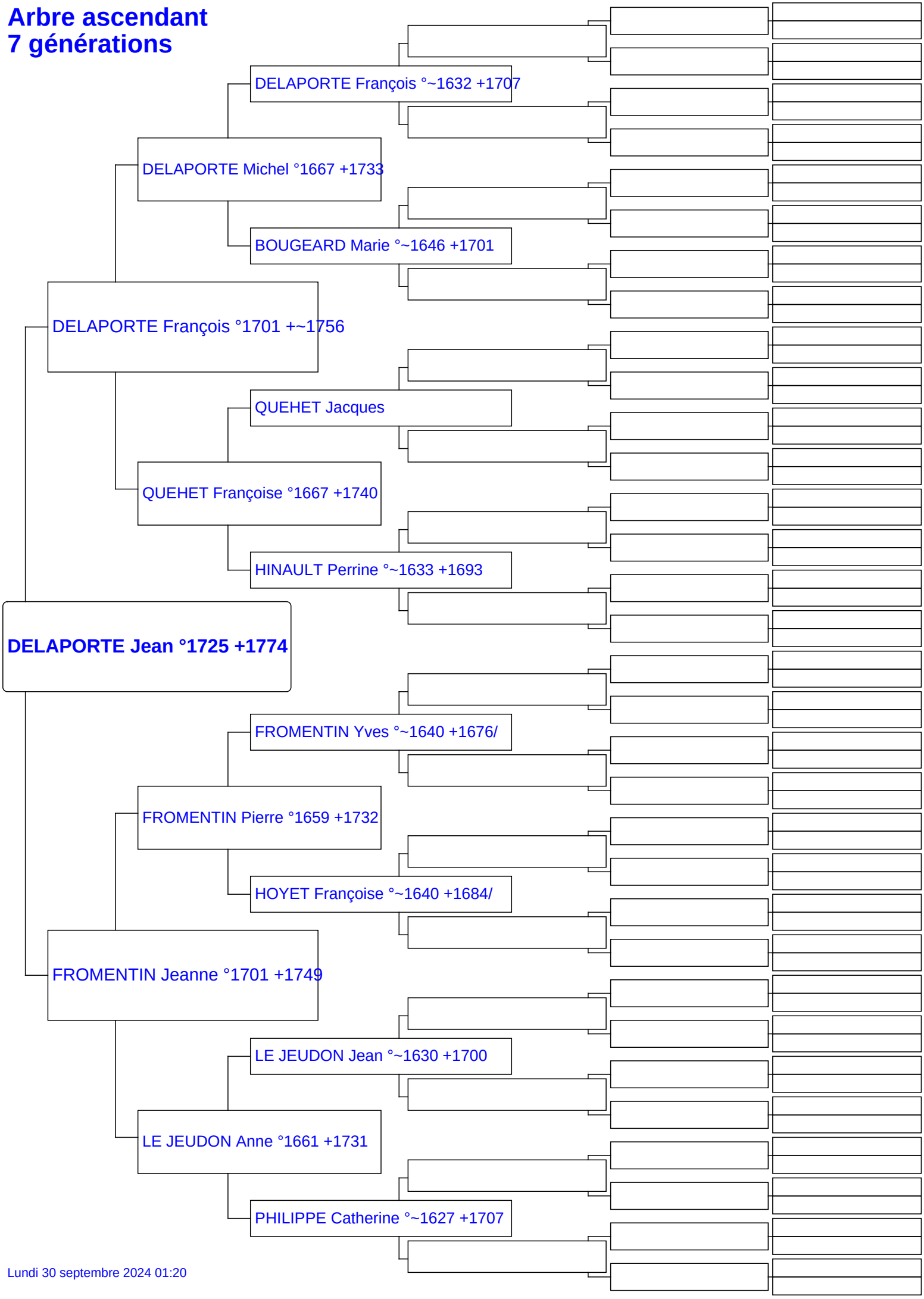

Lundi 30 septembre 2024 01:20