# Arbre ascendant
# 7 générations

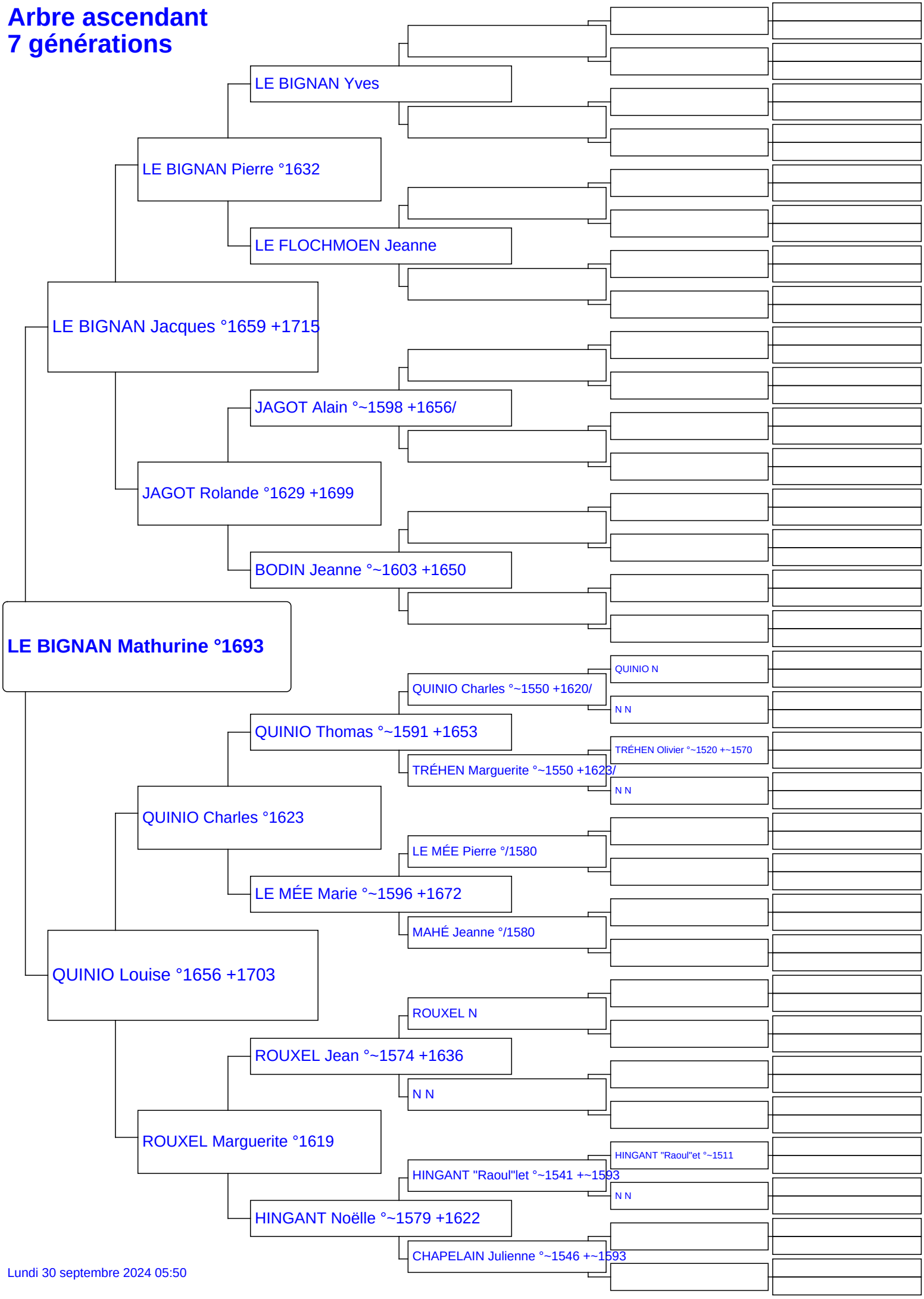


Lundi 30 septembre 2024 05:50