Arbre ascendant
7 générations

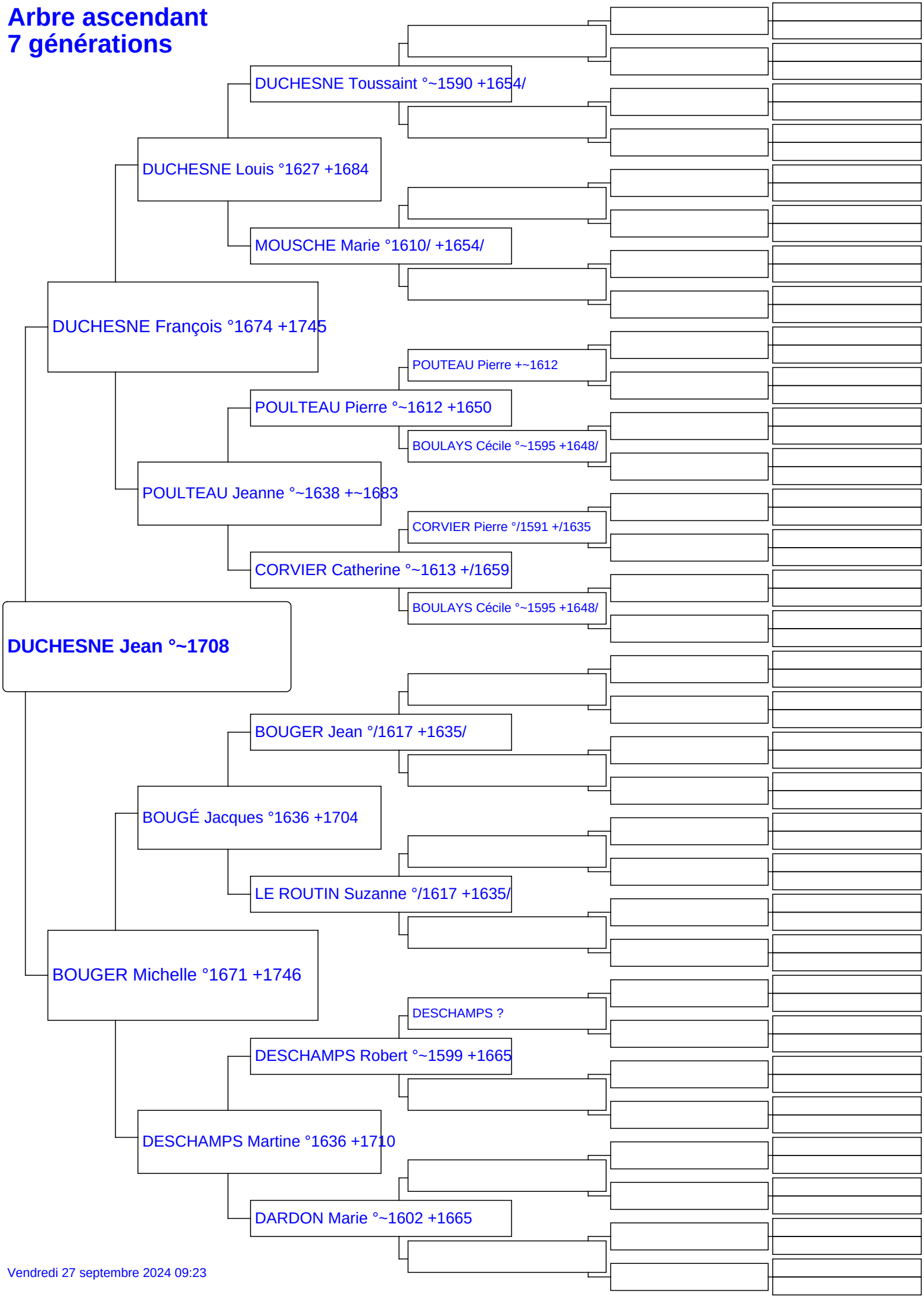

Vendredi 27 septembre 2024 09:23