Arbre ascendant
7 générations

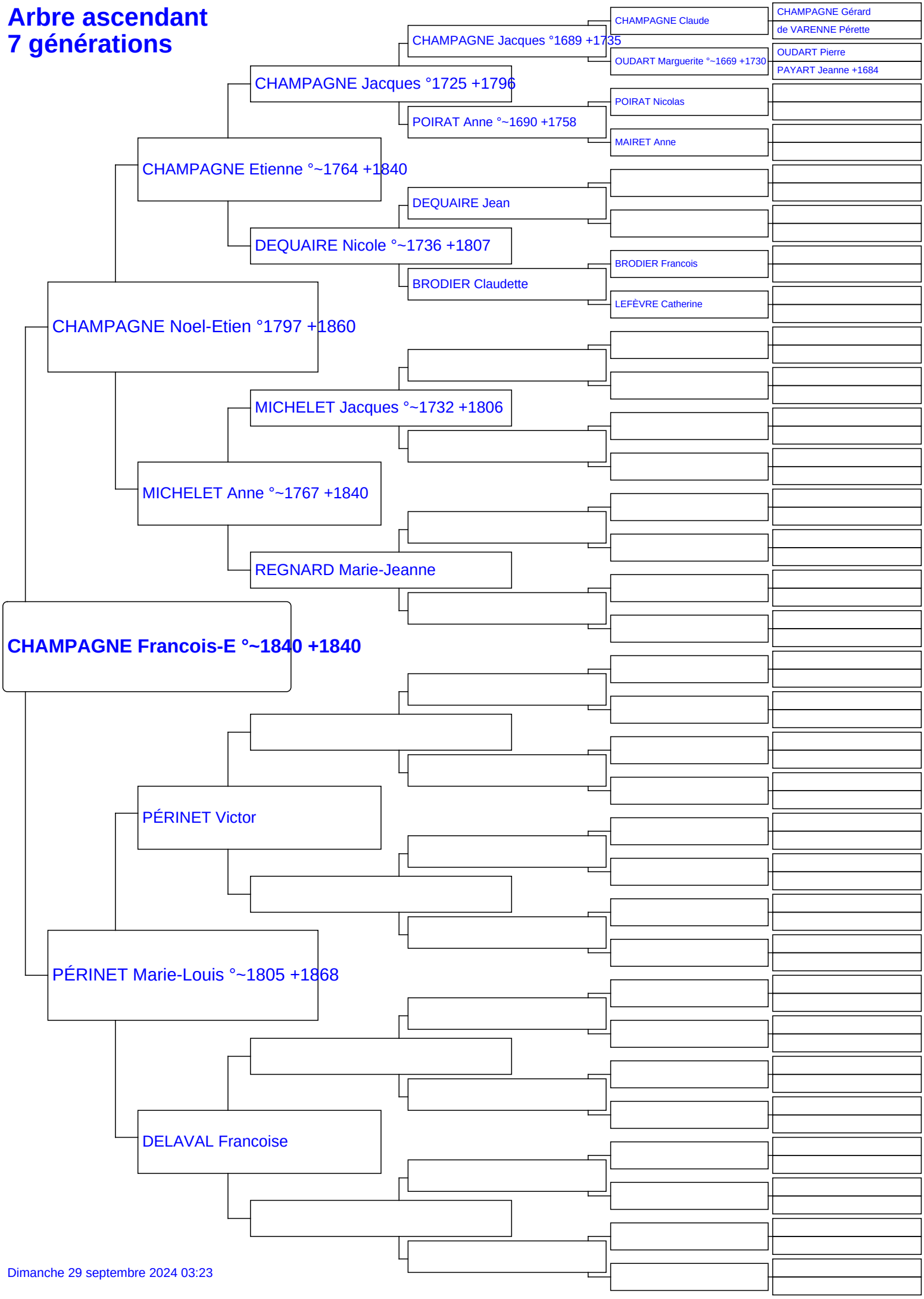

Dimanche 29 septembre 2024 03:23