Arbre ascendant
7 générations

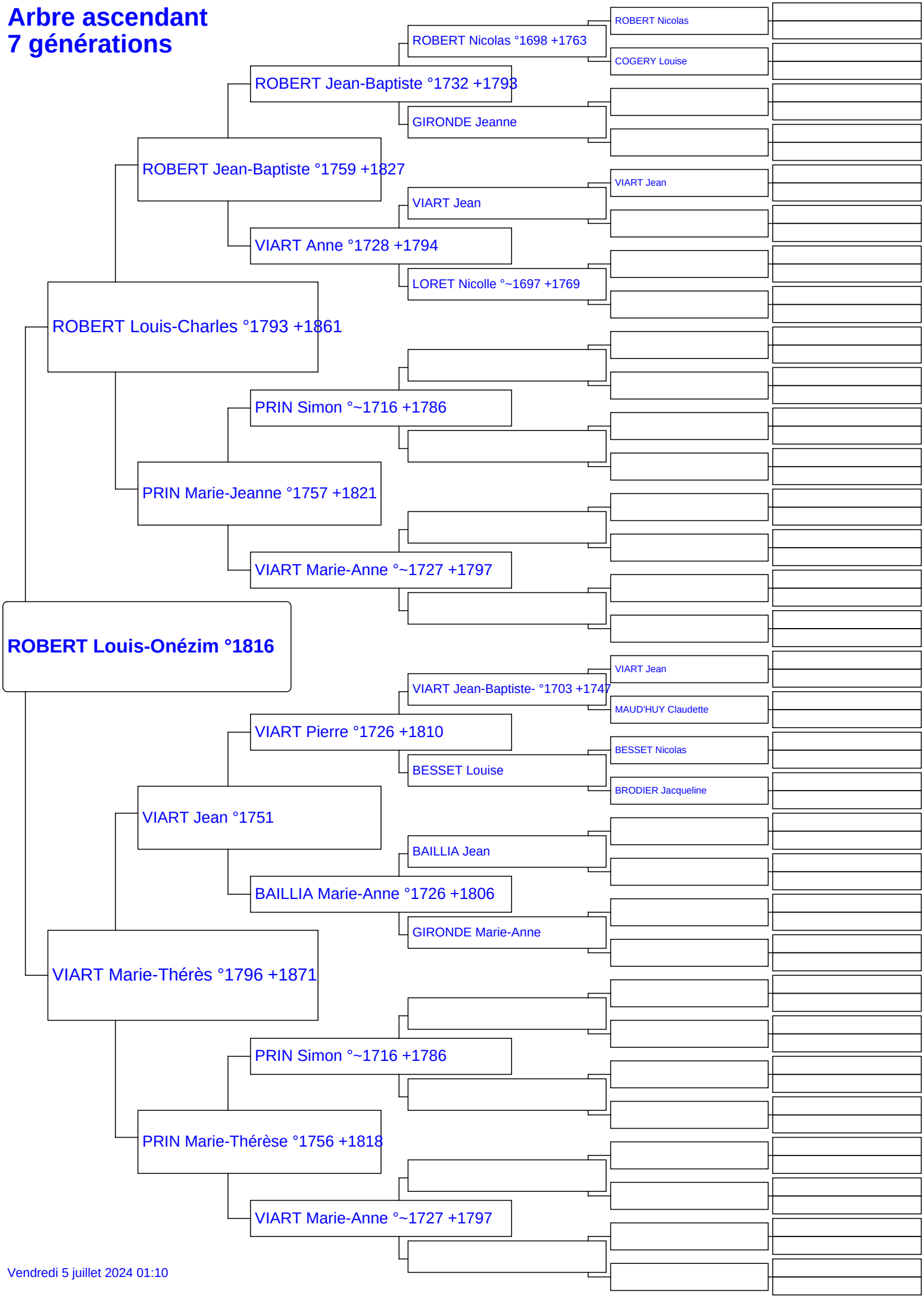

Vendredi 5 juillet 2024 01:10