Arbre ascendant
7 générations

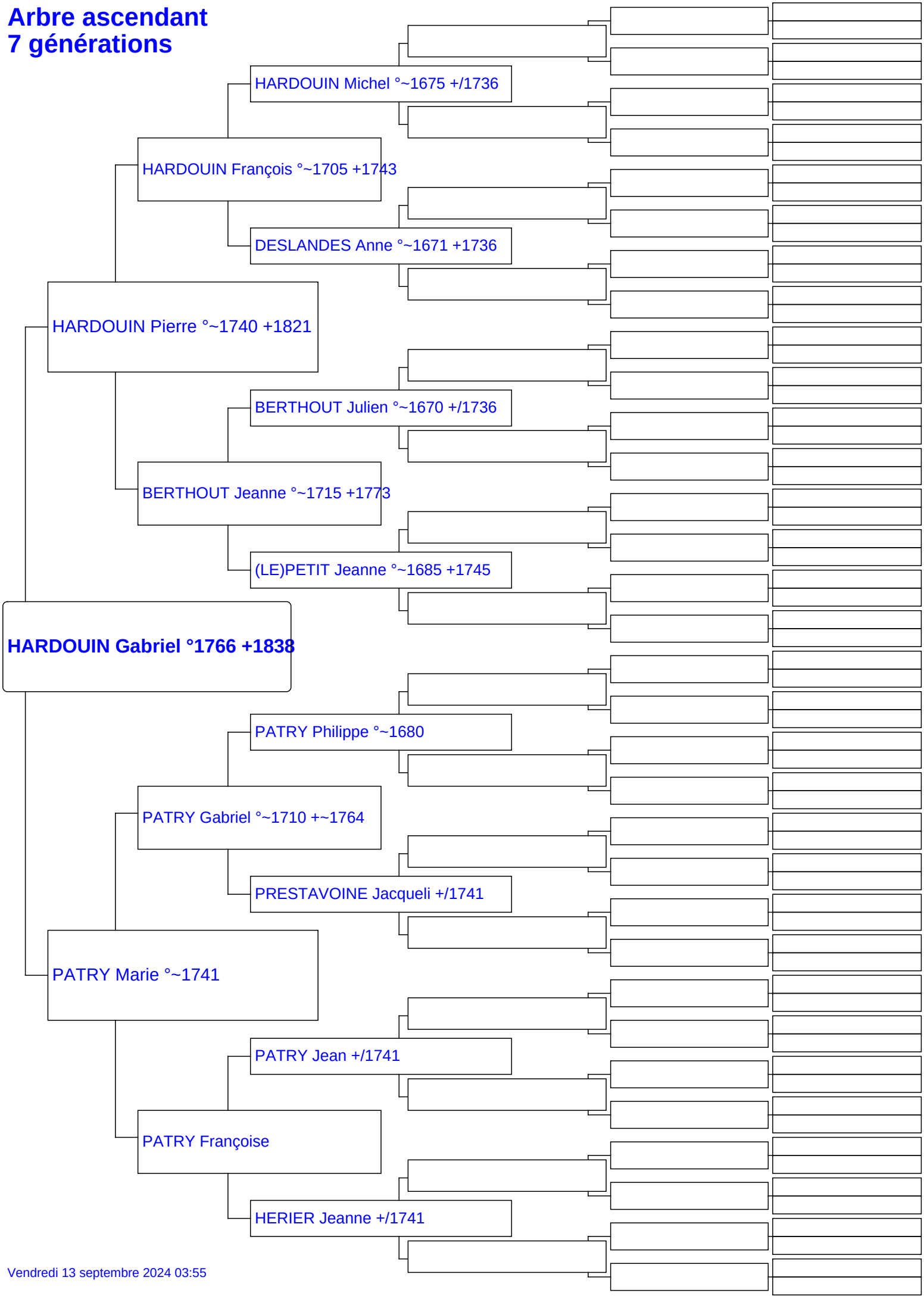

Vendredi 13 septembre 2024 03:55