Arbre ascendant
7 générations

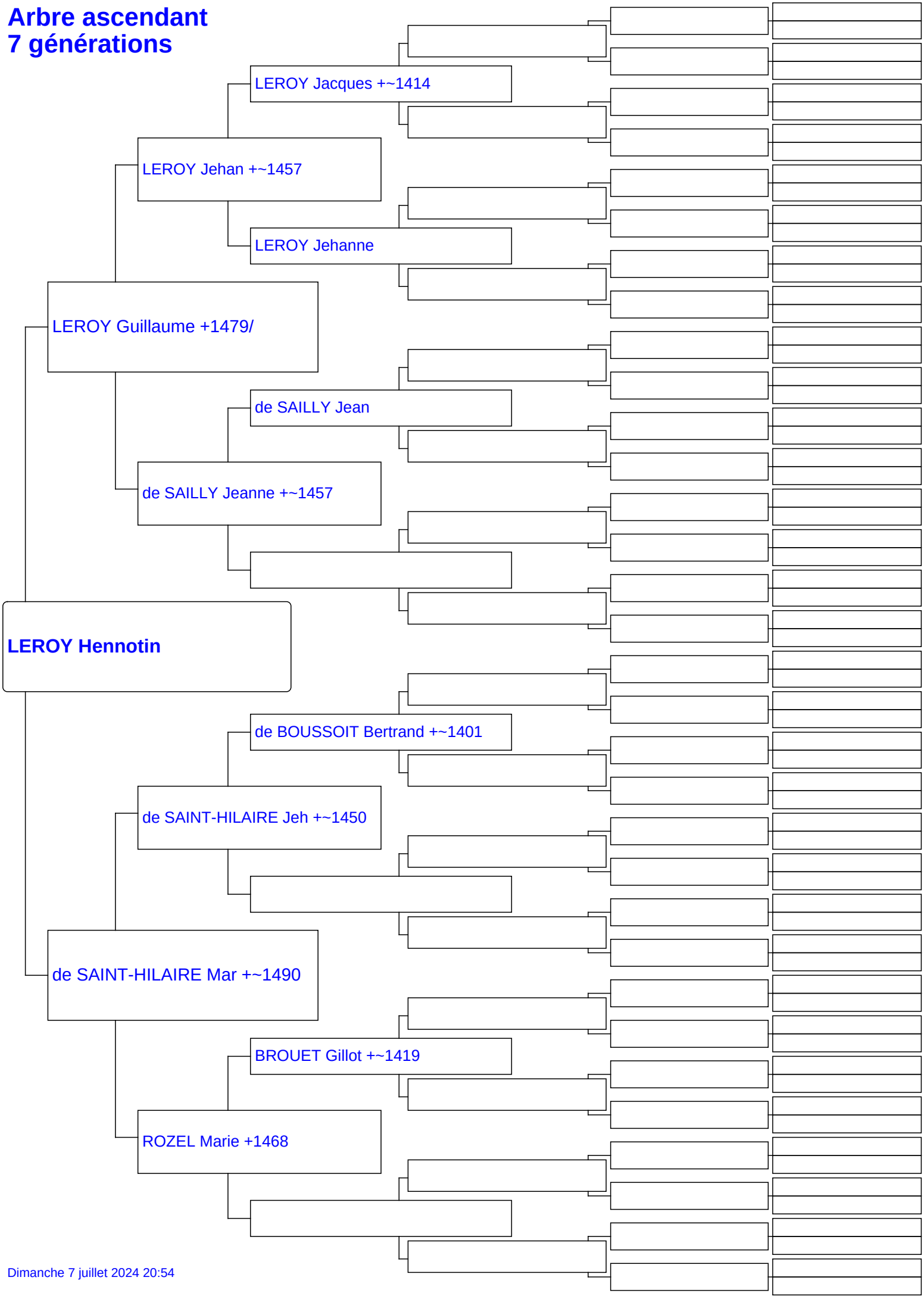

Dimanche 7 juillet 2024 20:54