Arbre ascendant
7 générations

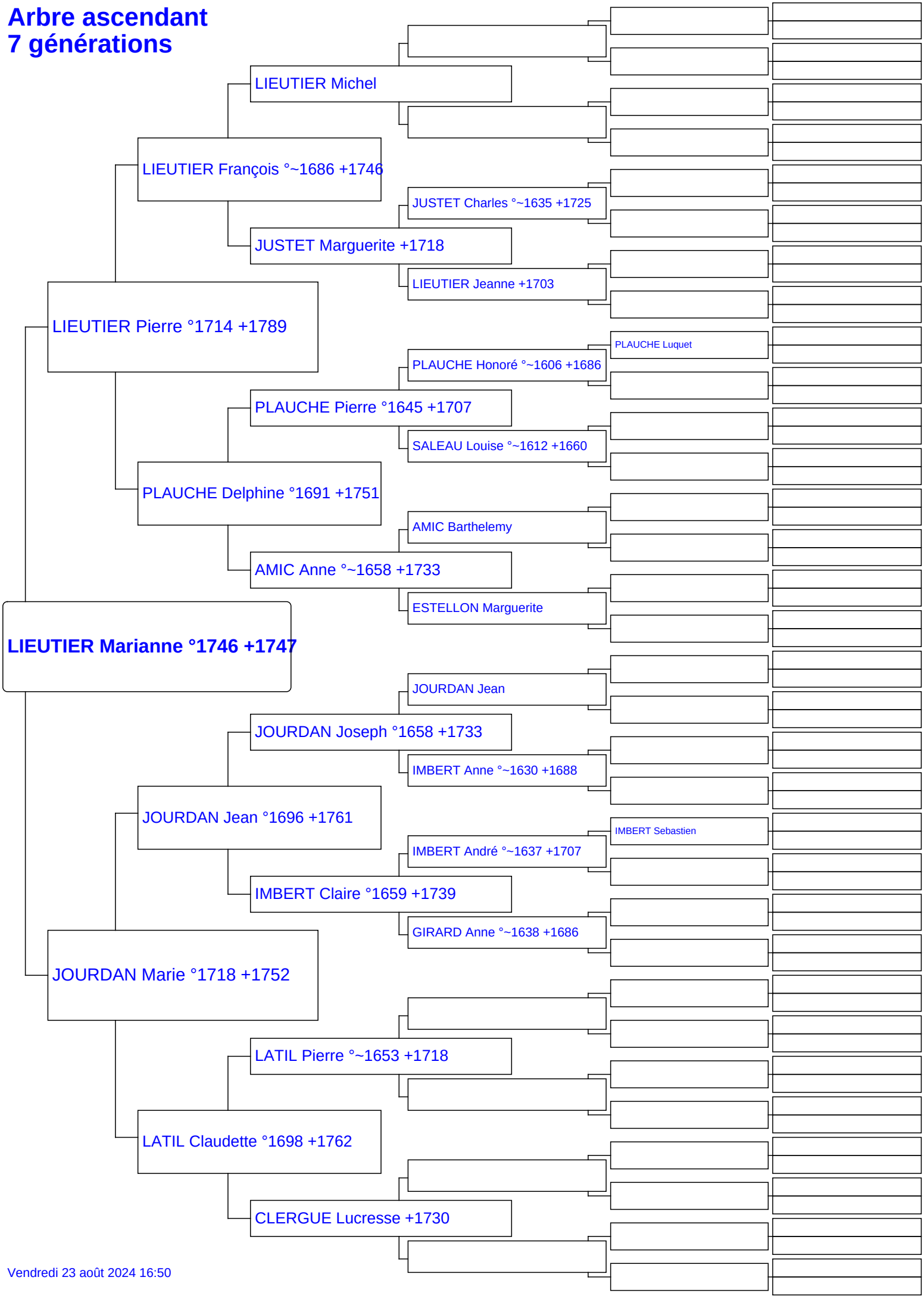

Vendredi 23 août 2024 16:50