# Arbre ascendant
# 7 générations

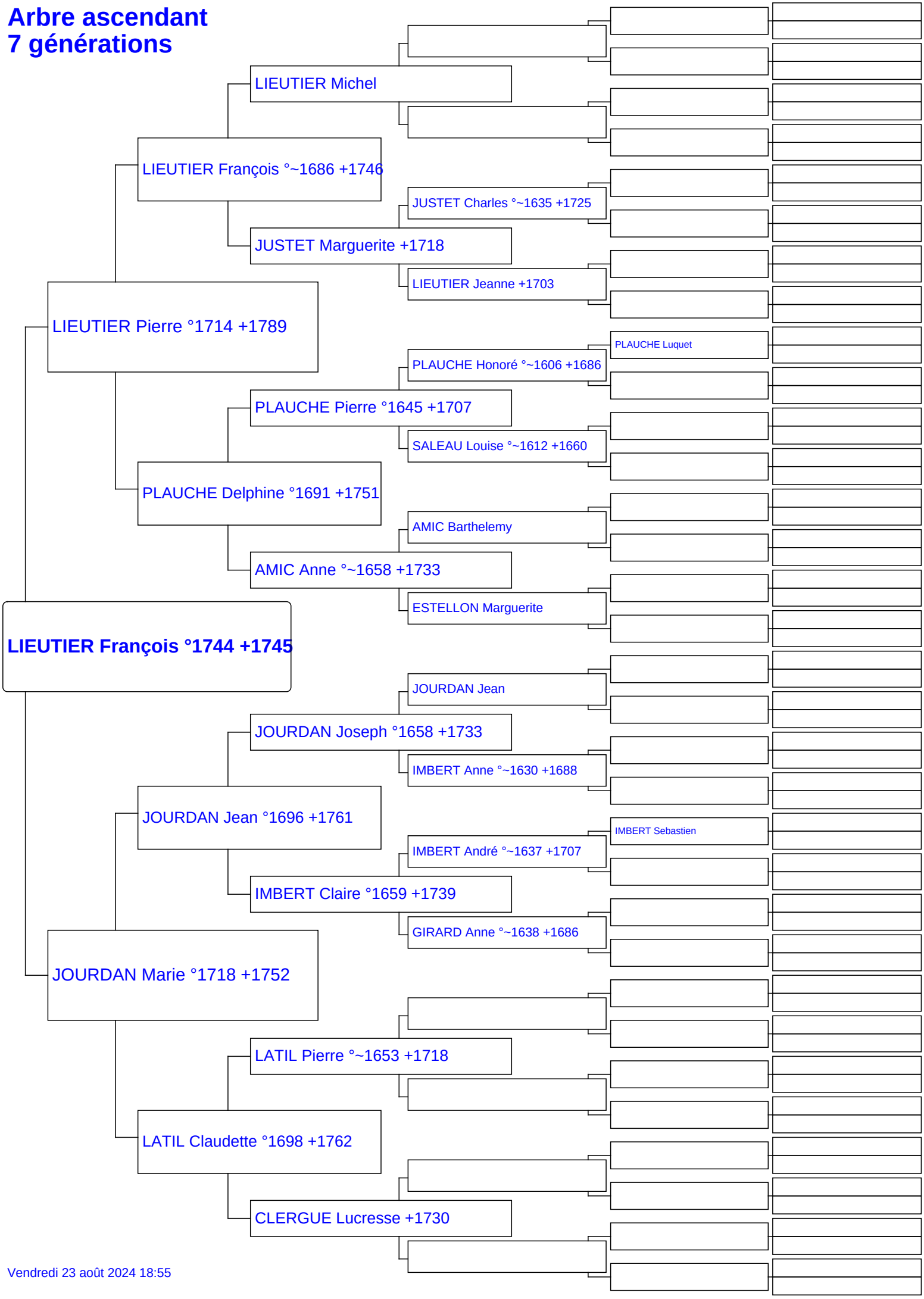


Vendredi 23 août 2024 18:55